ERSATZTEILLISTE

Condair EL
Gültig von 01.01. bis 31.12.2021

Luftbefeuchtung, Entfeuchtung
und Verdunstungskühlung

condair

Position	Ersatzteile	Zusatz	200 V / 1~	230 V / 1~	240 V / 1~	200 V / 3~	230 V / 3~	400 V / 3~	415 V / 3~	440 V / 3~	460 V / 3~	480 V / 3~	500 V / 3~	600 V / 3~	SAP-Nr.
100	Sensorstecker mit Kabel	pro Zylinder	1	1	1	1	1	1	1	1	1	1	1	1	2584641
101	Kabelbaum kpl.	5...8 kg/h		1	1										2584642
		5...8 kg/h					1	1	1	1	1	1	1	1	2584646
		10 kg/h		1	1										2584643
		10...15 kg/h					1	1	1	1	1	1	1	1	2584644
		20...24 kg/h					1								2584645
		20...24 kg/h						1	1	1	1	1	1	1	2584644
		30 kg/h					1	1	1						2584645
		30 kg/h								1	1	1	1	1	2584644
		35...45 kg/h					2	1	1	1	1	1	1	1	2584645
		50 kg/h					2								2584645
		50 kg/h						2	2	2	2	2	2	2	2584644
		60 kg/h					2	2	2						2584645
		60 kg/h								2	2	2	2	2	2584644
		70...90 kg/h					3	2	2	2	2	2	2	2	2584645
		105...135 kg/h					4	3	3						2584645
		152...180 kg/h						4	4						2584645
		L 50...90 kg/h						1	1						2584647
		Japan													
		5...8 kg/h	1												2584639
		5...8 kg/h				1									2584640
		10...15 kg/h				1									2584677
		20 kg/h				1									2584679
		24...30 kg/h				1									2584678
		35...40 kg/h				2									2584679
		50...60 kg/h				2									2584678
102	Dampfzylinderstecker, 3 Stk.	Ø 5 mm (5...8 kg/h)				1	1	1							1102495
		Ø 6 mm (5...45 kg/h)	1	1	1	1	1	1	1	1	1	1	1	1	1101868
103	Klammern zu reinigbarem Dampfzylinder, 4 Stk.		1	1	1	1	1	1	1	1	1	1	1	1	1115790
104	O-Ring zu reinigbarem Dampfzylinder	D301 (5...8 kg/h)	1	1	1	1	1	1	1	1	1	1	1	1	1115787
		D401 (10...15 kg/h)				1	1	1	1	1	1	1	1	1	1115788
		D601 (20...45 kg/h)				1	1	1	1	1	1	1	1	1	1115789
105	Dichtungsring zu reinigbarem Dampfzylinder, 4 Stk.			1	1	1	1	1	1	1	1	1	1	1	1102225
106	gesondert DZ-Preisliste	E342 (D342)	1	1	1										
		E343 (D343/363)				1	1	1	1	1	1	1	1	1	
		E444 (D444/464)				1	1	1	1	1	1	1	1	1	
		E644 (D644/664)						1	1	1	1	1	1	1	
		E654 (D654/674)						1	1	1	1	1	1	1	

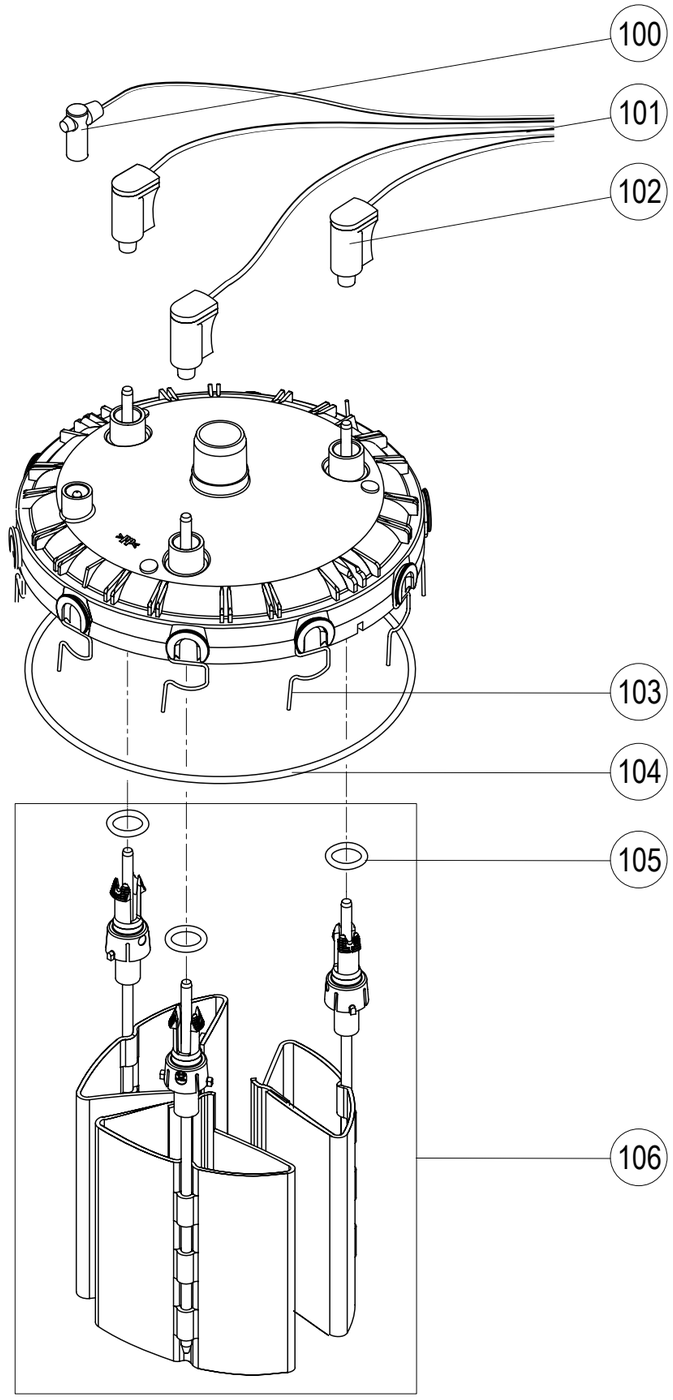

Position	Ersatzteile	Zusatz	200 V / 1~	230 V / 1~	240 V / 1~	200 V / 3~	230 V / 3~	400 V / 3~	415 V / 3~	440 V / 3~	460 V / 3~	480 V / 3~	500 V / 3~	600 V / 3~	SAP-Nr.
107	Schikanen zu reinigbarem Dampfzylinder	D363						1	1	1	1	1	1	1	1115784
		D464						1	1	1	1	1	1	1	1115785
		D664/674						1	1	1	1	1	1	1	1115786
108	Sieb zu reinigbarem Dampfzylinder	3-600	1	1	1	1	1	1	1	1	1	1	1	1	1106695
109	gesonderte DZ-Preisliste	A342 (5...8 kg/h)	1	1	1										
		A343 (5...8 kg/h)				1	1	1*							
		A363 (5...8 kg/h)						1	1	1	1	1	1	1	
		A444 (10...15 kg/h)				1	1	1*						1	
		A464 (10...15 kg/h)						1	1	1	1	1	1	1	
		A644 (24...30 kg/h)				1	1	1*							
		A654 (20 kg/h)				1	1	1*							
		A664 (35...40 kg/h)						1	1	1	1	1	1	1	
		A674 (20...30 kg/h)						1	1	1	1	1	1	1	
110	gesonderte DZ-Preisliste	D342 (5...8 kg/h)	1	1	1										
		D343 (5...8 kg/h)				1	1	1*							
		D363 (5...8 kg/h)						1	1	1	1	1	1	1	
		D444 (10...15 kg/h)				1	1	1*						1	
		D464 (10...15 kg/h)						1	1	1	1	1	1	1	
		D644 (24...30 kg/h)				1	1	1*							
		D654 (20 kg/h)				1	1	1*							
		D664 (35...45 kg/h)						1	1	1	1	1	1	1	
		D674 (20...30 kg/h)						1	1	1	1	1	1	1	
111	gesonderte DZ-Preisliste	D301 (5...8 kg/h)	1	1	1	1	1	1	1	1	1	1	1	1	
		D401 (10...15 kg/h)				1	1	1	1	1	1	1	1	1	
		D601 (20...45 kg/h)				1	1	1	1	1	1	1	1	1	
112	Spannband Dampfzylinder	5...8 kg (L = 640 mm)	1												2584622
		10...15 kg (L = 790 mm)	1												2584623
		20...45 kg (L = 1070 mm)	1												2584624
113	Zylinderisolation (ECO+ Manschette)	Typ 300	1	1	1	1	1	1	1	1	1	1	1	1	2598328
		Typ 400	1	1	1	1	1	1	1	1	1	1	1	1	2598329
		Typ 500	1	1	1	1	1	1	1	1	1	1	1	1	2598330

* Niedriege Leitfähigkeit < 125 µS

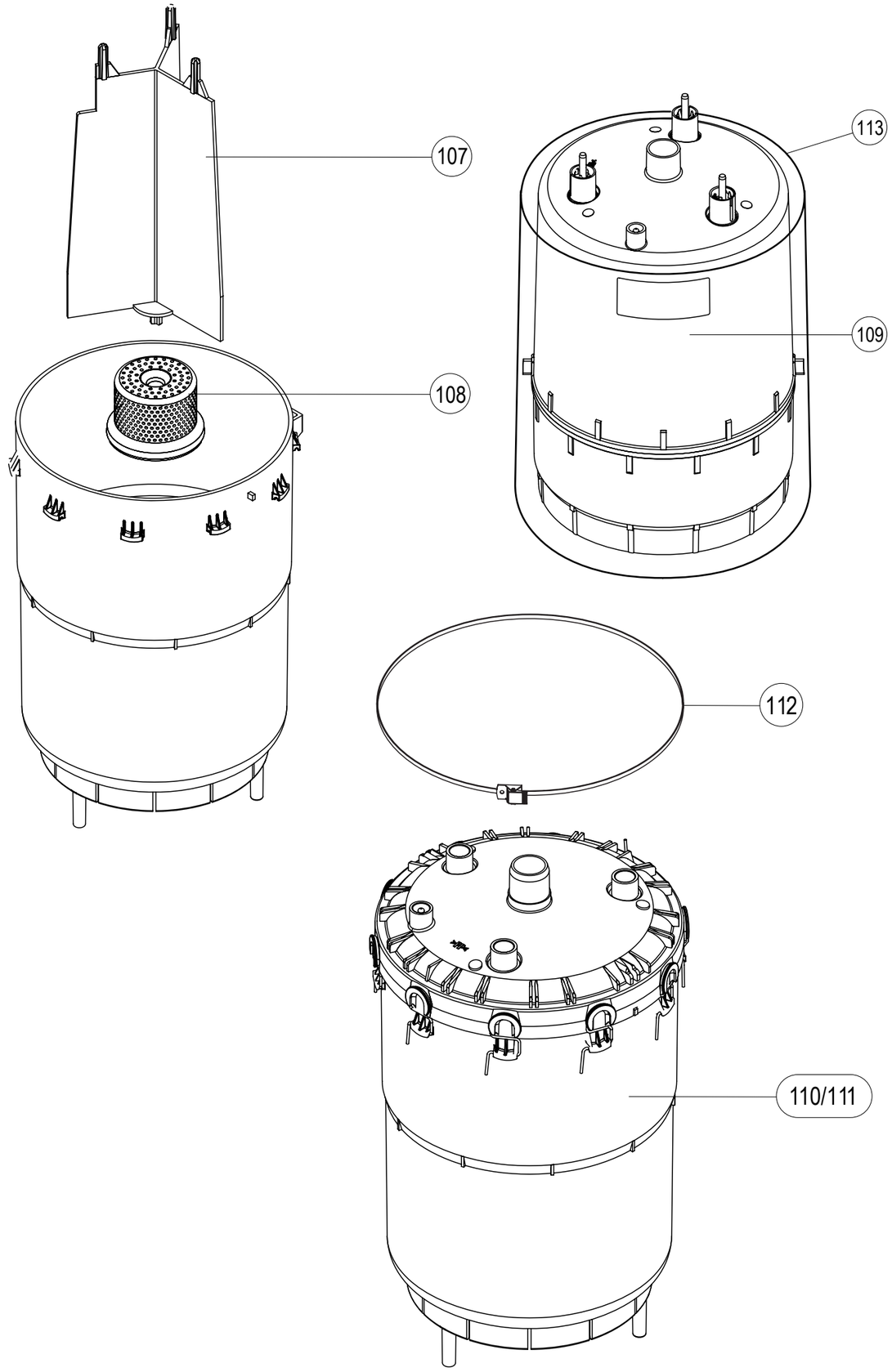

Position	Ersatzteile	Zusatz	200 V / 1~	230 V / 1~	240 V / 1~	200 V / 3~	230 V / 3~	400 V / 3~	415 V / 3~	440 V / 3~	460 V / 3~	480 V / 3~	500 V / 3~	600 V / 3~	SAP-Nr.
200	Synchronpumpe kpl.	pro Zylinder	1	1	1	1	1	1	1	1	1	1	1	1	2579872
201	Dichtung Pumpengehäuse	pro Zylinder	1	1	1	1	1	1	1	1	1	1	1	1	2550469
202	Ablaufbecher kpl.	pro Zylinder	1	1	1	1	1	1	1	1	1	1	1	1	2579873
203	Einlassventil kpl.	0.5 l/min (5...8 kg/h)	1	1	1	1	1	1	1	1	1	1	1	1	2537275
		1.2 l/min (10...15 kg/h)				1	1	1	1	1	1	1	1	1	2537276
		2.5 l/min (20...45 kg/h)				1	1	1	1	1	1	1	1	1	2537277
204	Doppel-Einlassventil DWC kpl. bei Option Abschlämmwasser	0.5 l/min (5...8 kg/h)	1	1	1	1	1	1	1	1	1	1	1	1	2584680
		1.2 l/min (10...15 kg/h)				1	1	1	1	1	1	1	1	1	2584681
		2.5 l/min (20...45 kg/h)				1	1	1	1	1	1	1	1	1	2584682
205	Wasserbecher kpl.	5...45 kg/h	1	1	1	1	1	1	1	1	1	1	1	1	2579884
206	Schlauchset	5...15 kg/h	1	1	1	1	1	1	1	1	1	1	1	1	2584615
		20...45 kg/h				1	1	1	1	1	1	1	1	1	2584616
207	Pumpen-Schlauchset	5...15 kg/h	1	1	1	1	1	1	1	1	1	1	1	1	2584617
		20...45 kg/h				1	1	1	1	1	1	1	1	1	2584618
208	Schlauchklemmset	5...45 kg/h	1	1	1	1	1	1	1	1	1	1	1	1	2579889
209	Set Ablaufkühlung	5...15 kg/h	1	1	1	1	1	1	1	1	1	1	1	1	2579890
		20...45 kg/h				1	1	1	1	1	1	1	1	1	2579901
210	Entleerungsschlauch	5...15 kg/h	1	1	1	1	1	1	1	1	1	1	1	1	2584619
		20...45 kg/h				1	1	1	1	1	1	1	1	1	2584620
211	Ablaufschlauch	5...45 kg/h	1	1	1	1	1	1	1	1	1	1	1	1	2584278
212	Schlauchklemme 25-40 / 9-W2	pro Zylinder	1	1	1	1	1	1	1	1	1	1	1	1	1100432

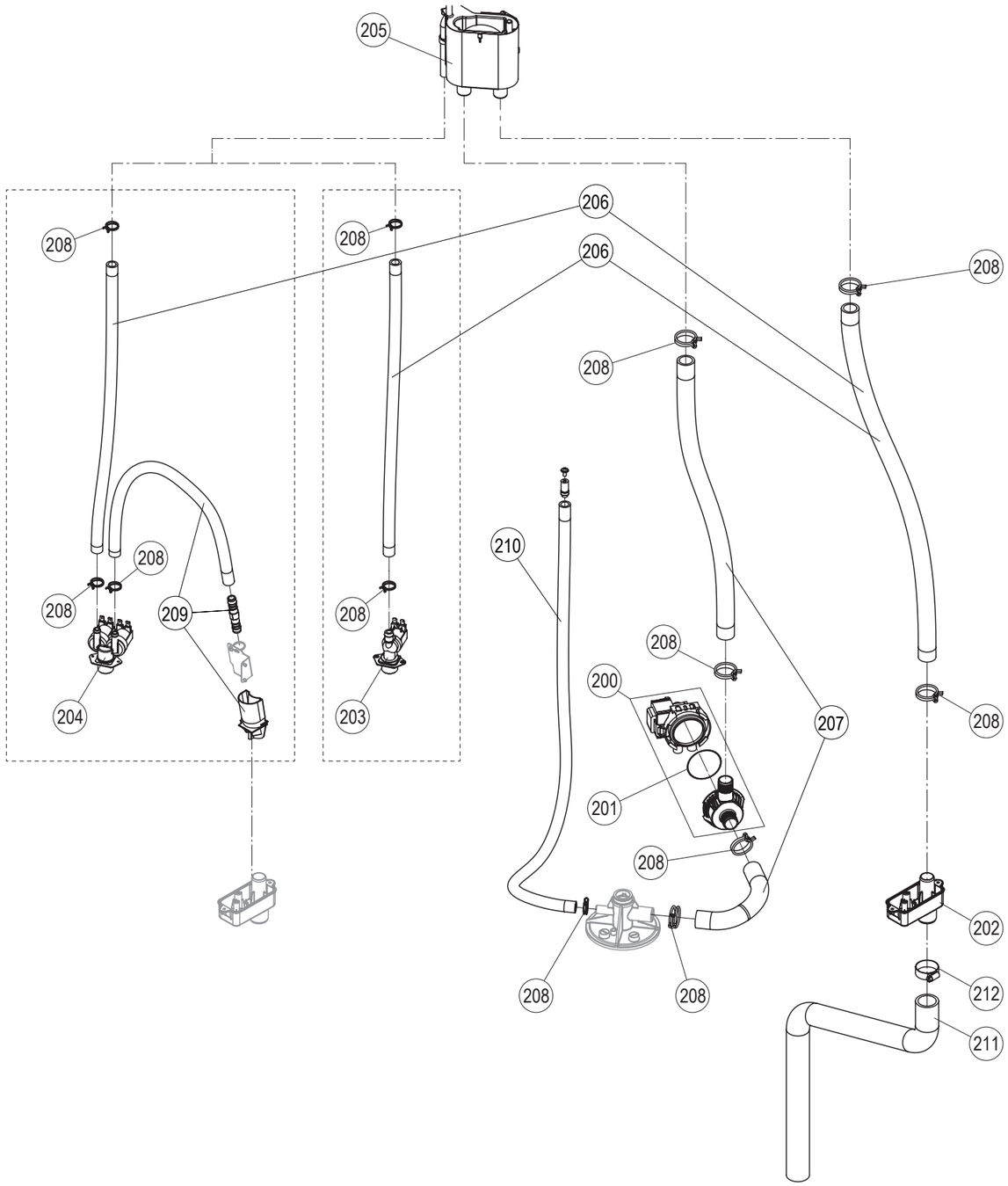

Position	Ersatzteile	Zusatz	200 V / 1~	230 V / 1~	240 V / 1~	200 V / 3~	230 V / 3~	400 V / 3~	415 V / 3~	440 V / 3~	460 V / 3~	480 V / 3~	500 V / 3~	600 V / 3~	SAP-Nr.
300	Dampfschlauchanschluss	Ø 22 mm (5...8 kg/h)	1	1	1	1	1	1	1	1	1	1	1	1	2584625
		Ø 30 mm (10...15 kg/h)			1	1	1	1	1	1	1	1	1	1	2584626
		Ø 45 mm (20...45 kg/h)				1	1	1	1	1	1	1	1	1	2584627
301	Dampfauslass	Ø 22 mm (5...8 kg/h)	1	1	1	1	1	1	1	1	1	1	1	1	2584631
		Ø 30 mm (10...15 kg/h)			1	1	1	1	1	1	1	1	1	1	2584632
		Ø 45 mm (20...45 kg/h)				1	1	1	1	1	1	1	1	1	2584633
302	Kupplungsmuffe kpl.		1	1	1	1	1	1	1	1	1	1	1	1	2530176
303	O-Ring, 10 Stk.		1	1	1	1	1	1	1	1	1	1	1	1	1102867
304	Verschluss kpl. (2 Stk.)	5...45 kg/h		1		1	1	1	1	1	1	1	1	1	2530425
305	Geräteschalter	5...40 kg/h		1		1	1	1	1	1	1	1	1	1	2579895
306	Schütz	25 A (5 kg/h)		1	1		1	1	1	1	1	1	1	1	1115507
		25 A (8...10 kg/h)					1	1	1	1	1	1	1	1	1115507
		50 A (8...10 kg/h)		1	1										1115511
		25 A (15 kg/h)						1	1	1	1	1	1	1	1115507
		50 A (15 kg/h)					1								1115511
		50 A (20...24 kg/h)					1	1	1	1	1	1	1	1	1115511
		50 A (30 kg/h)						1	1	1	1	1	1	1	1115511
		65 A (30 kg/h)					1								1115809
		50 A (35...40 kg/h)					1	1	1	1	1	1	1	1	1115511
		65 A (45 kg/h)					1	1	1	1	1	1	1	1	1115809
		50 A (50...60 kg/h)						2	2	2	2	2	2	2	1115511
		65 A (50...60 kg/h)					2								1115809
		50 A (70 kg/h)					3	2	2	2	2	2	2	2	1115511
		65 A (80...90 kg/h)					3	2	2	2	2	2	2	2	1115809
		50 A (105...120 kg/h)						3	3						1115511
		65 A (105...120 kg/h)					4								1115809
		50 A (152...160 kg/h)						4	4						1115511
		65 A (180 kg/h)						4	4						1115809
307	Anschlussklemmenset	5...15 kg/h	1	1	1	1	1	1	1	1	1	1	1	1	2584683
		20...45 kg/h				1	1	1	1	1	1	1	1	1	2584684
		L 35...90 kg/h						1	1						2584685
308	Steuerplatine mit Touch panel, mit EL Software	pro Hauptgerät	1	1	1	1	1	1	1	1	1	1	1	1	2584613
-	Smart Card	pro Hauptgerät	1	1	1	1	1	1	1	1	1	1	1	1	2584599
309	Treiberplatine	pro Zylinder	1	1	1	1	1	1	1	1	1	1	1	1	2584614
310	Betriebs- und Störungsfernmelder	5...180 kg/h	1	1	1	1	1	1	1	1	1	1	1	1	2529378

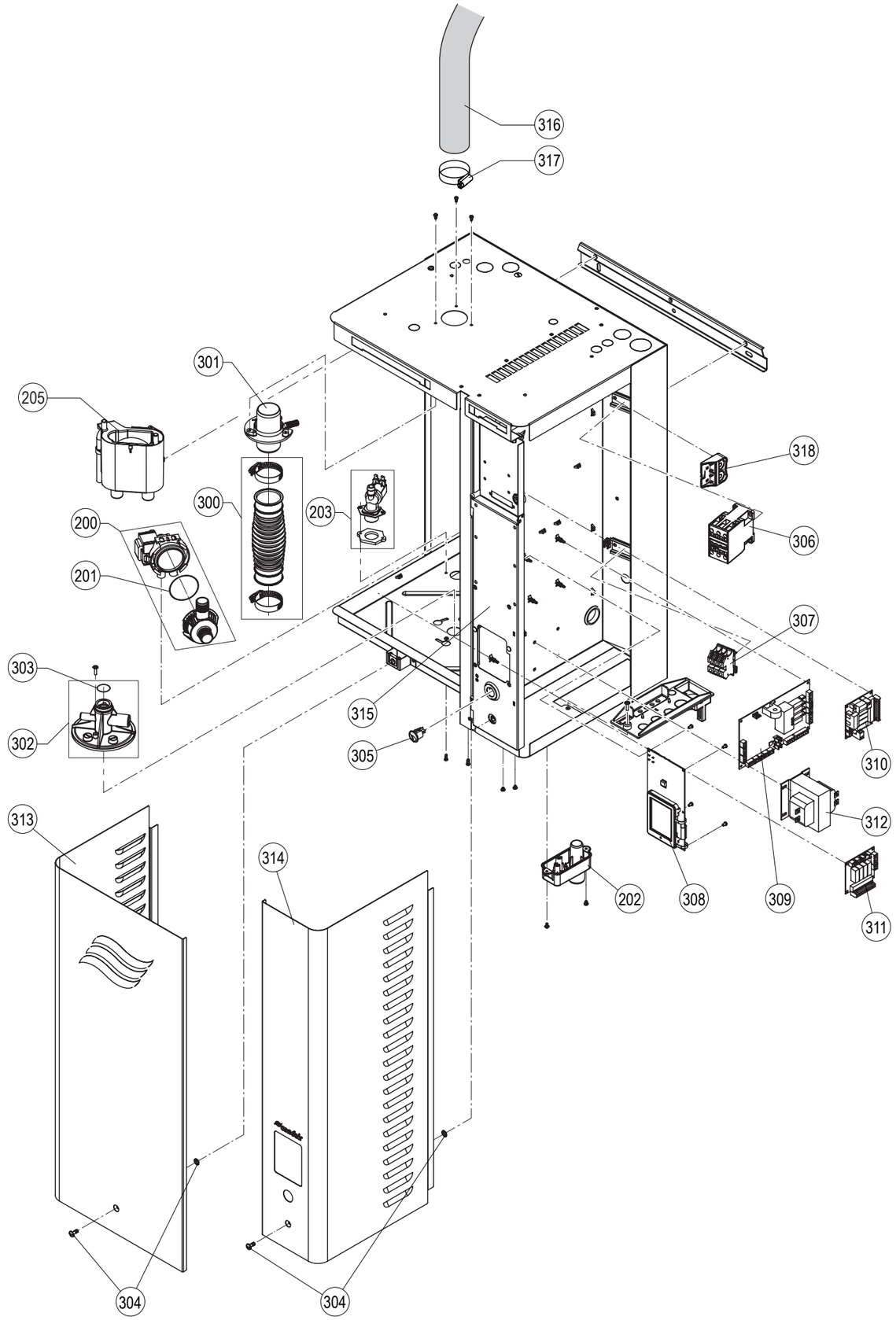

Position	Ersatzteile	Zusatz	200 V / 1~	230 V / 1~	240 V / 1~	200 V / 3~	230 V / 3~	400 V / 3~	415 V / 3~	440 V / 3~	460 V / 3~	480 V / 3~	500 V / 3~	600 V / 3~	SAP-Nr.
311	Zusatzplatine	5...180 kg/h	1	1	1	1	1	1	1	1	1	1	1	1	2585083
312	Transformator	S / M 5...45 kg/h	1	1	1	1	1	1	1	1	1	1	1	1	2584686
		2xM / L 35...90 kg/h				1	1	1	1	1	1	1	1	1	2584687
313 *	Türe Wasserseite	5...15 kg/h	1	1	1	1	1	1	1	1	1	1	1	1	2579910
		20...45 kg/h				1	1	1	1	1	1	1	1	1	2579911
314 *	Türe Eletronikseite	5...15 kg/h	1	1	1	1	1	1	1	1	1	1	1	1	2579912
		20...45 kg/h				1	1	1	1	1	1	1	1	1	2579913
	Türe Elektronikseite ohne Displayausschnitt	20...45 kg/h	1	1	1	1	1	1	1	1	1	1	1	1	2579914
315	Bedienungspanel	5...15 kg/h	1	1	1	1	1	1	1	1	1	1	1	1	2579915
		20...45 kg/h				1	1	1	1	1	1	1	1	1	2579916
316	Dampfschlauch	DS22 (Ø22/31mm)	1	1	1	1	1	1	1	1	1	1	1	1	2586142
		DS60 (Ø30/40mm)				1	1	1	1	1	1	1	1	1	2586144
		DS80 (Ø45/57mm)				1	1	1	1	1	1	1	1	1	2586147
317	Schlauchbride, 2 Stk.	für DS22	1	1	1	1	1	1	1	1	1	1	1	1	1100432
		für DS60				1	1	1	1	1	1	1	1	1	2538894
		für DS80				1	1	1	1	1	1	1	1	1	2538898
318	Stromsensoren kpl.	pro Zylinder	1	1	1	1	1	1	1	1	1	1	1	1	2584757
-	Kabel, Stromsensoren zu Treiberplatine	pro Zylinder	1	1	1	1	1	1	1	1	1	1	1	1	2584758
-	Kondensatschlauch	KS10 (Ø8/12mm)	1	1	1	1	1	1	1	1	1	1	1	1	1103350
-	Verbindungskanal IC zu Treiberplatine	S / M 5...180 kg/h	1	1	1	1	1	1	1	1	1	1	1	1	2579925
		L 50...90 kg/h						1	1						2584635
-	Verbindungskabel Treiberplatine A und B	1.5 m - 35...90 kg/h					1	1	1	1	1	1	1	1	2579894
		6.0 m -35...90 kg/h					1	1	1	1	1	1	1	1	2583670
		L 35...90 kg/h						1	1						2584638
-	Kabel Treiberplatine zu Einlassventil und Ablauf-pumpe	5...15 kg/h	1	1	1	1	1	1	1	1	1	1	1	1	2584636
		20...45 kg/h				1	1	1	1	1	1	1	1	1	2584637
		L 50...90 kg/h						1	1						2584638
-	Linkupkabel	2.6 m - 35...90 kg/h													2584154
		6.0 m - 70...135 kg/h													2584155
-	Sicherungsset	5x20 500mAT, 3 Stk.													2584688
		5x20 1AT, 3 Stk.													2545846
		5x20 4AT, 3 Stk.													2543993
		6.3x32 6.3AT, 3 Stk.													2560451

* Lieferfrist ca. 6 Wochen

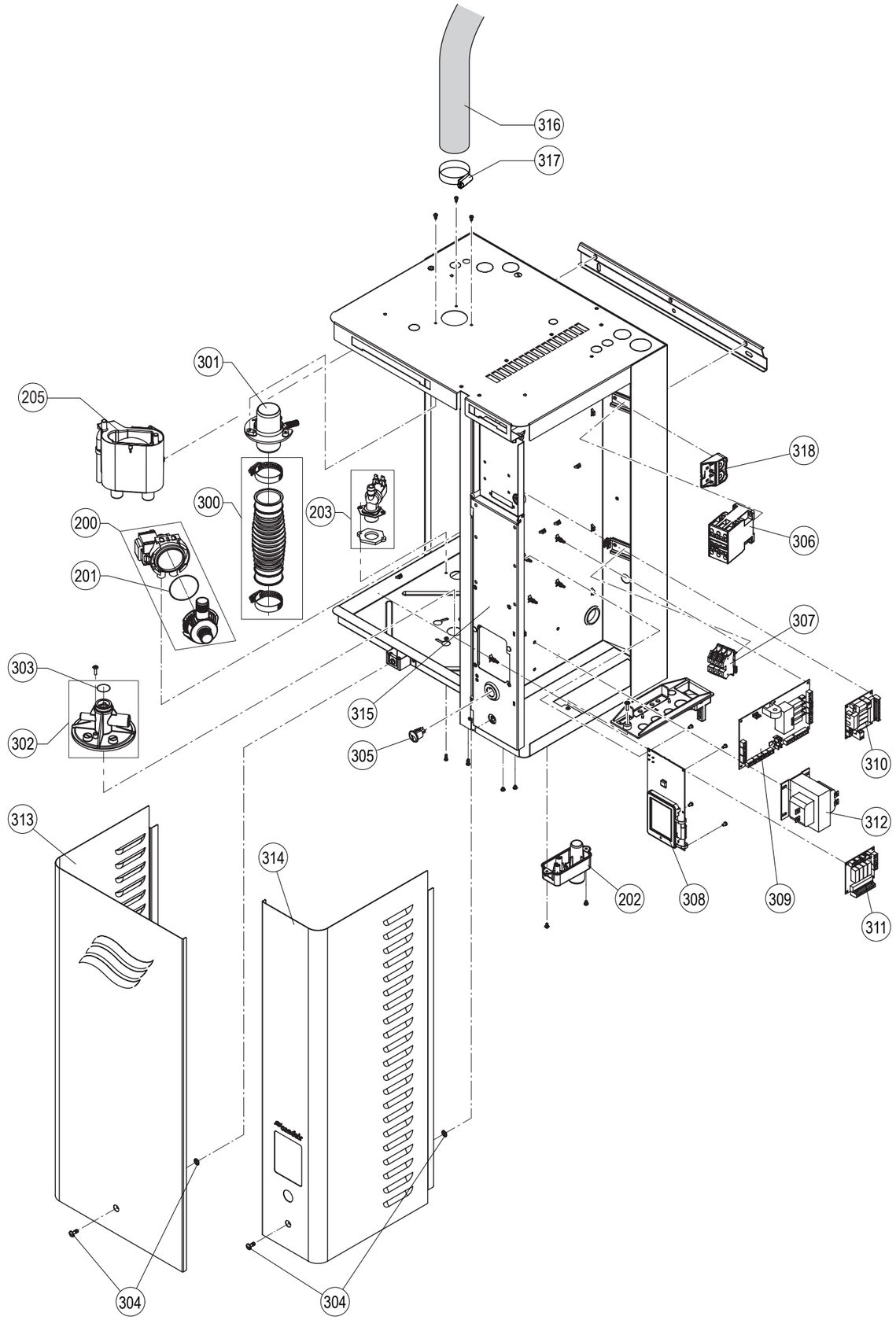

© 01/2021 Die in dieser Liste enthaltenen Preise sind unverbindliche Preisempfehlungen und verstehen sich ausschließlich Mehrwertsteuer und ausschließlich Verpackung ab Lager. Alle Geräte sind von uns gegen Berechnung transportversichert. Alle früheren Preise sind ungültig. Technische Änderungen, die der Verbesserung des Produktes dienen, vorbehalten.

Condair GmbH

Regionalcenter **Süd**
Parkring 3
D-85748 Garching
Tel. +49 (0) 89 / 20 70 08-0
Fax +49 (0) 89 / 20 70 08-140

Regionalcenter **Südwest**
Zettachring 6
D-70567 Stuttgart
Tel. +49 (0) 711 / 25 29 70-0
Fax:+49 (0) 711 / 25 29 70-40

Regionalcenter **Mitte**
Nordendstraße 2
D-64546 Mörfelden-Walldorf
Tel. +49 (0) 61 05 / 963 88-0
Fax +49 (0) 61 05 / 963 88-40

Regionalcenter **West**
Werftstraße 25
D-40549 Düsseldorf
Tel. +49 (0) 211 / 54 20 35-0
Fax +49 (0) 211 / 54 20 35-60

Regionalcenter **Nord**
Lüneburger Straße 4
D-30880 Laatzen - Rethen
Tel. +49 (0) 5102 / 79 59 8-0
Fax +49 (0) 5102 / 79 59 8-40

Regionalcenter **Ost**
Chausseestraße 88
D-10115 Berlin
Tel. +49 (0) 30 / 921 03 44 -0
Fax +49 (0) 30 / 921 03 44-40

Condair **Österreich**
Perfektastraße 45
A-1230 Wien
Tel. +43 (0) 1 / 60 33 111-0
Fax +43 (0) 1 / 60 33 111 399